ZBIORNIKÓW MOCOWANIE

TRAIDENIS

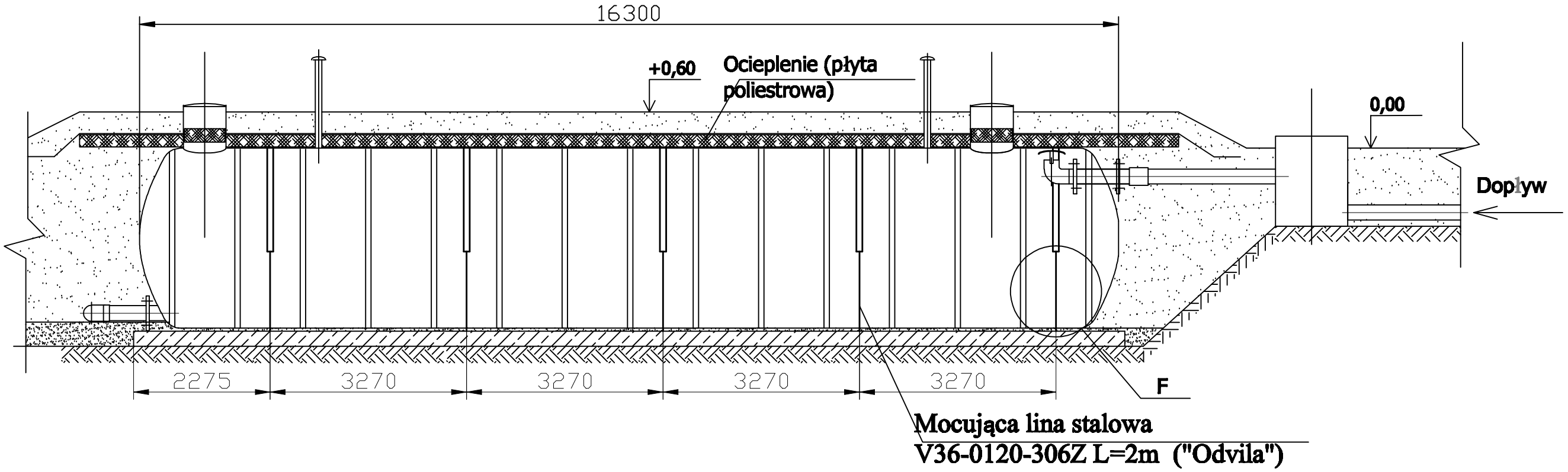

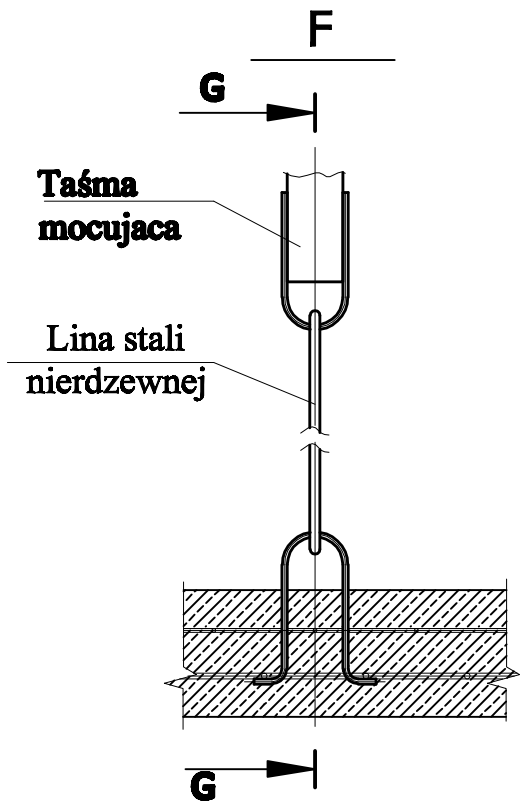

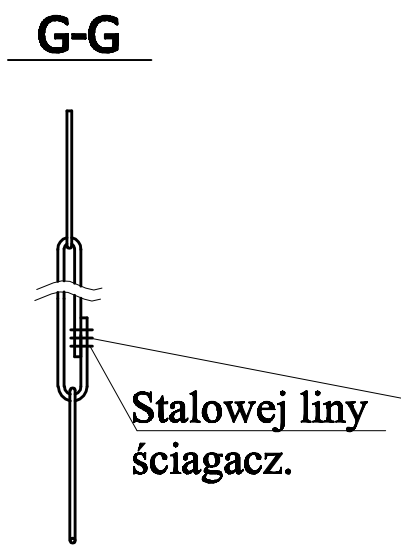

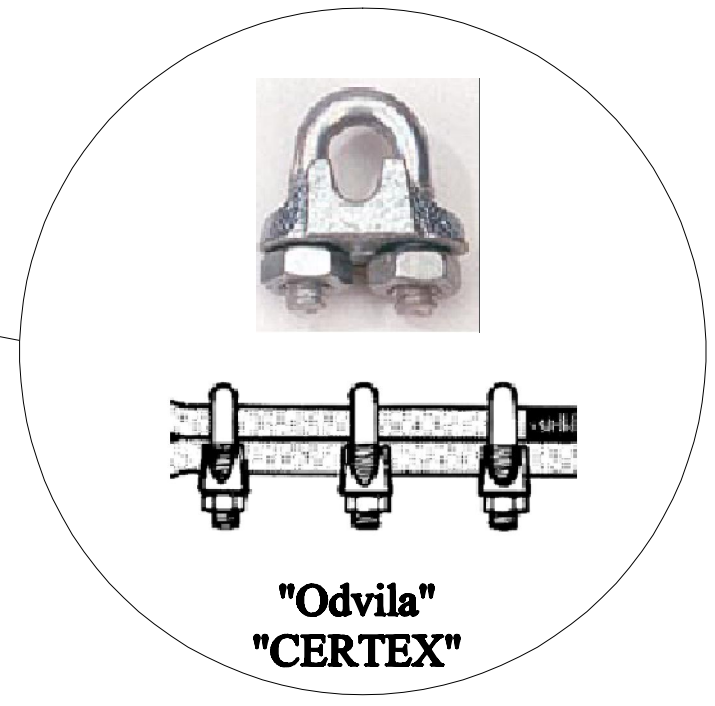

Lapas	Lapu
3	4